VOOR UITLEGGERS ZIE:
- TEK. NR. 2700026V
- TEK. NR. 2700028V
- TEK. NR. 2700030V

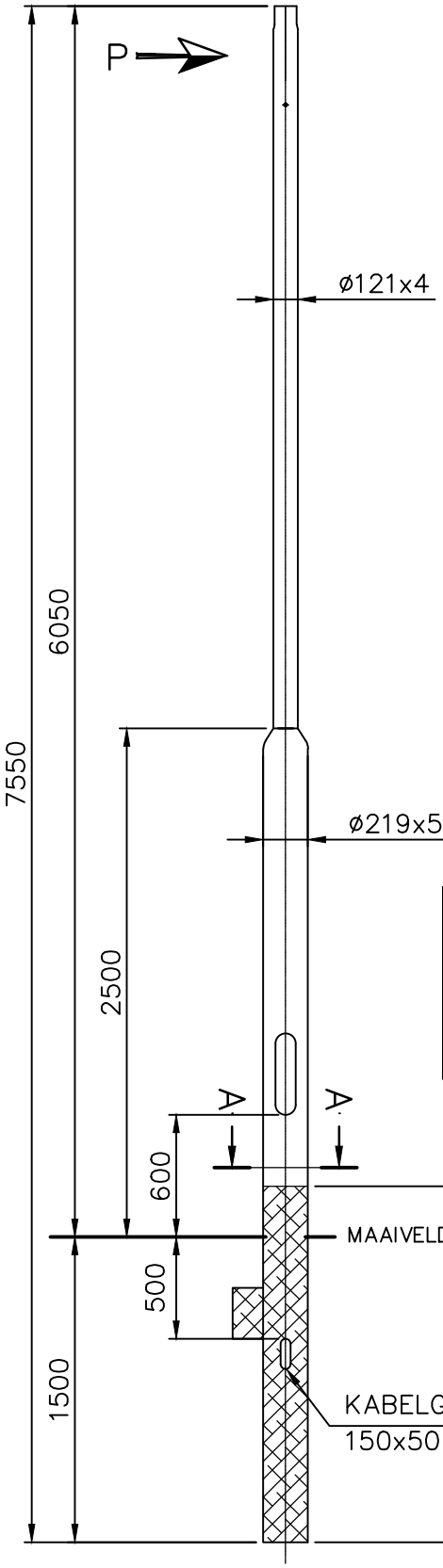

AANZICHT P
schaal 1:17.5

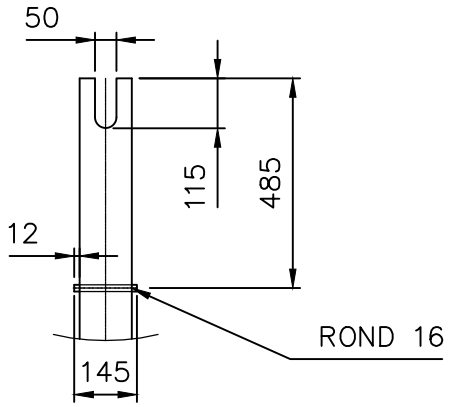

2x UITSPARING 115x50 (2x180°)

Opzetdeur	–	DEUR
Deur	DEUSRB03	
Slot	SLK30R01	
H= 400	Binnenwerk	BIMMSG02
	Var	Waarde
	Di+	100
B= 100	–	–
	–	–
	–	–

DOORSNEDE A–A.
schaal 1:7

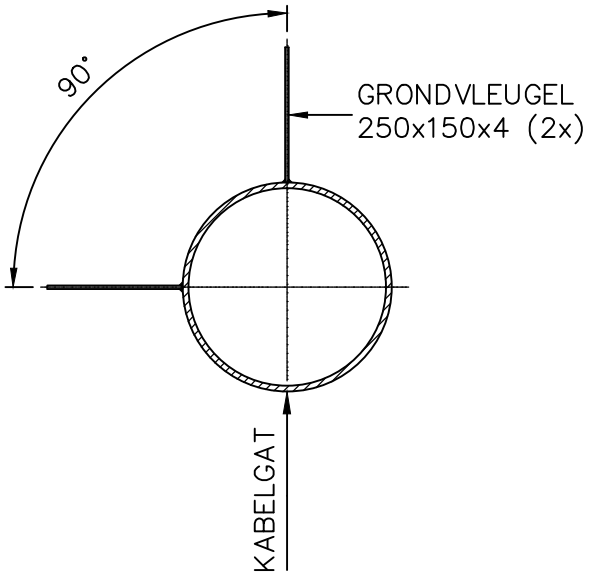

OPP. BEH.:

– THERMISCH VERZINKT VLGS. EN ISO 1461.
GRONDSTUK V.V. NOXYDE TOT 0.25 MTR BOVEN HET MAAIVELD MET EEN DROGE LAAGDIKTE VAN 150 MICRON.

D	194–>219, VERLOOP 1000MM LAGER	18–08–2008	BDS
C	1xUITSPARING –> 2xUITSP.	19–10–2005	BDS
B	DIVERSE WIJZIGINGEN	1–4–1998	DGS
A	WANDDIKTEN TOEGEVOEGD	23–1–1998	DGS
Wijz.	Omschrijving	Datum:	Par:

Bijz.:–

Schaal: 1:35 Datum:

Getek.: ILT 22–01–1996

Deze tekening is eigendom van PMF Machinefabriek Bergum B.V. en mag zonder haar toestemming niet worden gebruikt, gekopieerd en/of aan derden ter beschikking worden gesteld. Auteursrechten voorbehouden volgens de wet.

Amerikaanse Projectie:

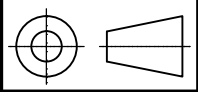

P.M.F. Machinefabriek Bergum B.V.
Postbus 13
NL–9250 AA Burgum
Tel. (+31) 511–463815
Fax. (+31) 511–464281

BENAMING
UITHOUDER MAST–1V–GV–BGL 6.05 MTR. MA63

ARTIKEL NR: $(GETVG0

TEKENING NR: A4–2700025V

WIJZ B